HEAT T 2g 70.50.01

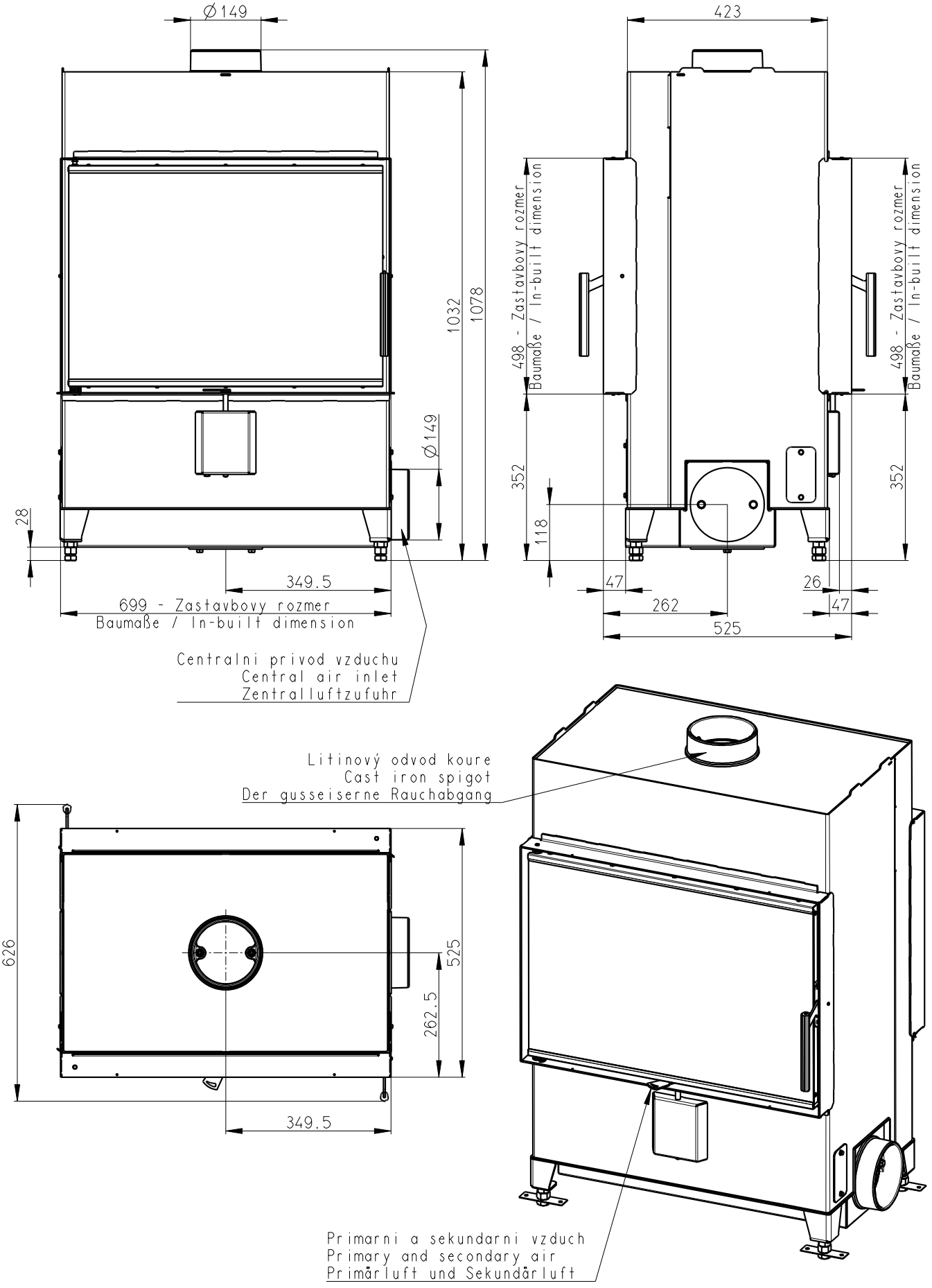

Artikl		HT2Z 01

Jmenovité hodnoty

Jmenovitý výkon	kW	7,9
Účinnost	%	82,3
Dávka paliva	kg/h	2,2
Hmotnostní tok suchých spalin	g/s	6,2
Průměrná teplota spalin	°C	246
Tah komína	Pa	12
Celková hmotnost	kg	175
CO_2	%	10,68

Doporučené hodnoty

Povolený rozsah výkonu	kW	4 - 10
Povolená dávka paliva	kg/h	3
Plocha vstupní větrací mřížky	cm^2	880
Plocha výstupní větrací mřížky	cm^2	1120
Množství spalovacího vzduchu	m^3/h	11,3
Minimální průměr kouřovodu	mm	150

Splněná legislativa

EN 13 229	●
BImSch V 1	●
BImSch V 2	●
DIN plus	●
15a B-VG	●

Příslušenství dodávané s výrobkem

Rukavice s magnetem	●
Hák pro vyklápění roštu	●
Popelník	●